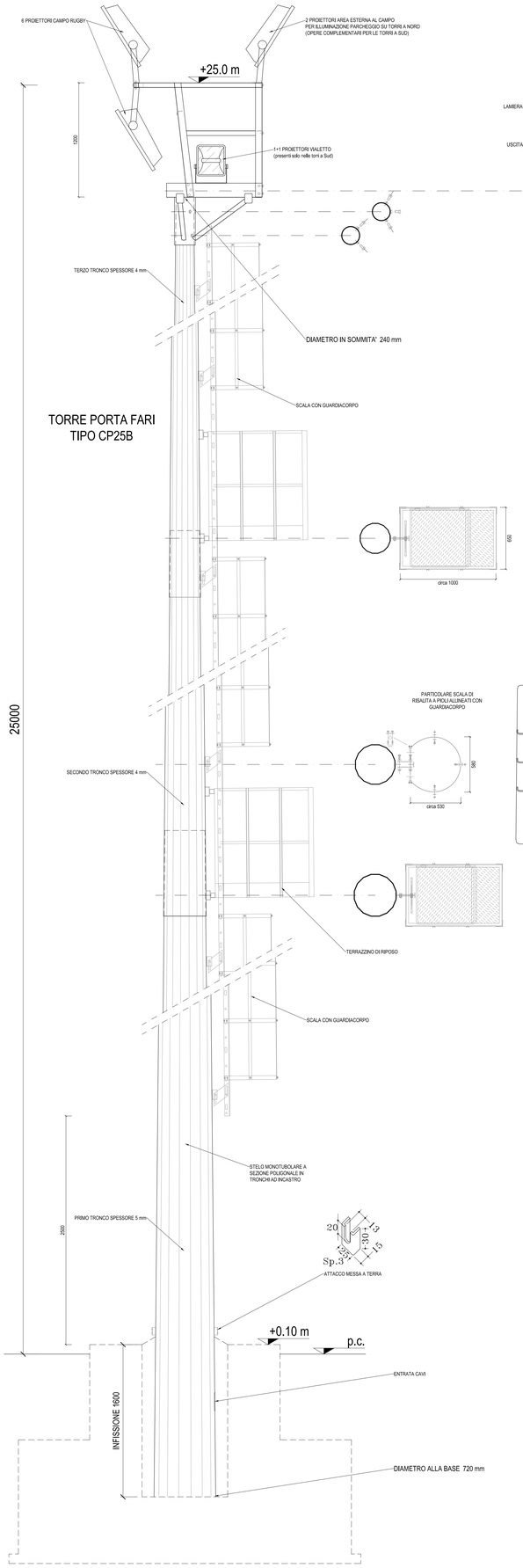

PIATTAFORMA SOMMITALE TIPO CPR2002 PIANTA

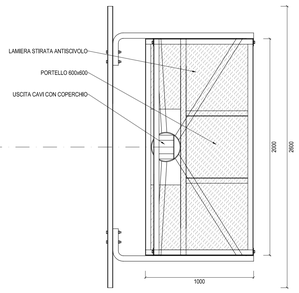

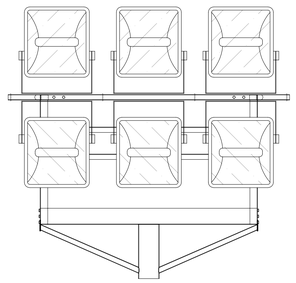

PIATTAFORMA SOMMITALE TIPO CPR2002 VISTA FRONTALE CON DISPOSIZIONE PROIETTORI

PALO A SEZIONE TRONCO CONICA TIPO CC1080/4 PER ILLUMINAZIONE CAMPO DA BEACH VOLLEY (OPERA COMPLEMENTARE)

VISTA FRONTALE DELLA TRAVERSA SOMMITALE CON DISPOSIZIONE PROIETTORE (OPERA COMPLEMENTARE)

PALO A SEZIONE TRONCO CONICA TIPO CC680/3 PER ILLUMINAZIONE VIALETTO

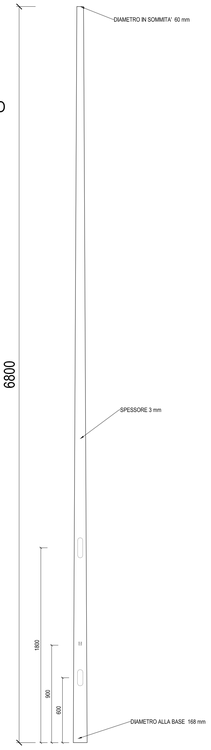

PLINTO POZZETTO PER PALO TRONCO CONICO TIPO CC1080/4 (OPERA COMPLEMENTARE)

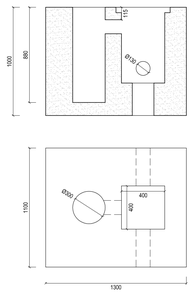

PLINTO POZZETTO PER PALO TRONCO CONICO TIPO CC680/3

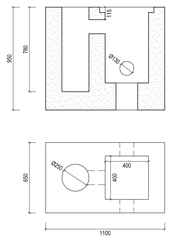

SEZIONE TIPO SCAVO E REINTERRO CAVIDOTTI POSA A CAMPAGNA

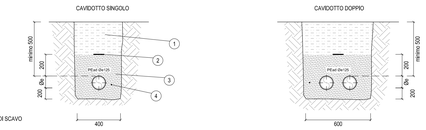

LEGENDA
1 REINTERRO CON MATERIALE DI SCAVO
2 NASTRO SEGNALATORE
3 LETTO DI POSA IN SABBIA, RINFIANCO E RICOPRIMENTO IN SABBIA COSTIPATA CON PIASTRA VIBRANTE
4 CORDA NUDA Cu 35 mmq

SEZIONE TIPO POZZETTO DI DERIVAZIONE

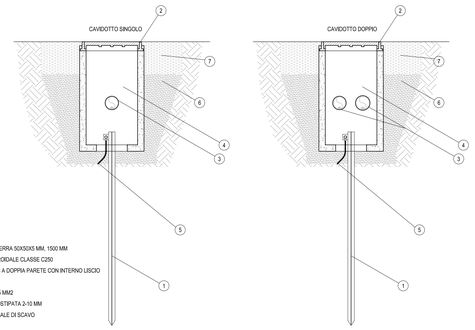

LEGENDA
1 PUNTAZZA DI MESSA A TERRA 50X50X5 MM. 1500 MM
2 CHIUSINO IN GHISA SFEROIDALE CLASSE C250
3 CAVIDOTTO Ø 125 IN PVC A DOPPIA PARETE CON INTERNO LISCIO
4 POZZETTO 60X60 CM
5 CORDA DI RAME NUDA 35 MM2
6 RINFIANCO IN SABBIA COSTIPATA 3-10 MM
7 REINTERRO CON MATERIALE DI SCAVO

SEZIONE TRASVERSALE TUBO DI DRENAGGIO

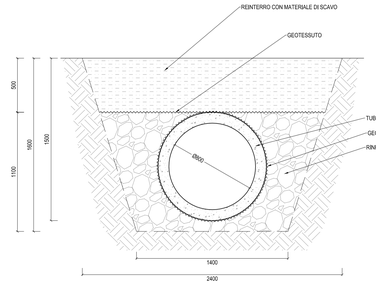

PARTICOLARE DI MESSA A TERRA ARMATURE DEL PLINTO SCALA 1:2

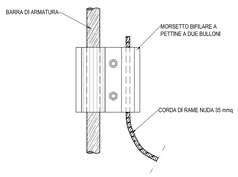

PARTICOLARE DI MESSA A TERRA ARMATURE DEL PLINTO PER TORRE PORTAFARO

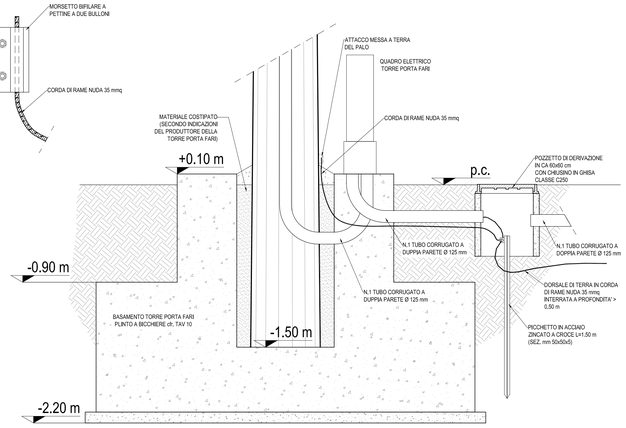

PARTICOLARE DI MESSA A TERRA ARMATURE DEL PLINTO PER PALO DI ILLUMINAZIONE CAMPO BEACH VOLLEY E VIALETTO

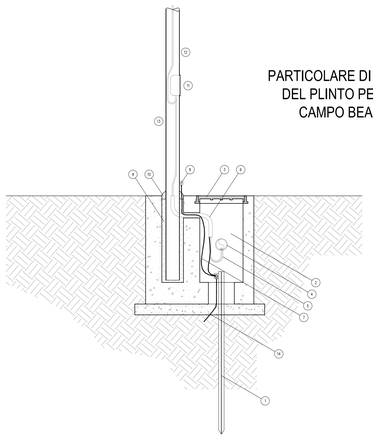

LEGENDA
1 PUNTAZZA DI MESSA A TERRA 50X50X5 MM. 1500 MM
2 PLINTO IN CALCESTRUZZO PREFABBRICATO CON POZZETTO
3 CHIUSINO IN GHISA SFEROIDALE CLASSE C250
4 CAVIDOTTO IN PVC A DOPPIA PARETE CON INTERNO LISCIO
5 LINEA DI ALIMENTAZIONE DEL PUNTO LUCE
6 TUBO CORRUGATO ALLA FINESTRA PASSACAVI
7 CAVO DI MESSA A TERRA
8 ASOLA DI MESSA A TERRA
9 SABBIA COSTIPATA
10 COLLARE IN CALCESTRUZZO
11 MORSETTIERA DA PALO CON FUSIBILI E PORTELLO IN ALLUMINIO
12 LINEA DI ALIMENTAZIONE
13 PALO IN ACCIAIO ZINCATO
14 CORDA DI RAME NUDA 35 MM2

CITTÀ DI VILLORBA

Provincia di Treviso

Realizzazione nuovi impianti sportivi via Marconi
2° stralcio (FASE "B")
Anno 2018
Progetto Esecutivo

DATA	ELABORATO
02.11.2018	**PARTICOLARI TORRI PORTA FARI E PALI PER ILLUMINAZIONE**
TAV. TE.09	

UNITA'	SCALA	FILE	FORMATO	REV.
mm	1:20	Tav_9_R01.dwg	A0	01

PROGETTISTA
Ing. Paolo Dal Zotto
COLLABORATORI
Ing. Italo Gardin
Ing. Mirko Capovilla

STUDIO DI INGEGNERIA
Dott. Ing Paolo Dal Zotto
CIVILE STRUTTURISTA
Via Erizzo 100/1, 31035 Crocetta del Montello (TV)

e-mail: studio@ing-pdz.it
Tel. 0423-638511
Cell. 338-7432481
P.I. IT01411170269
C.F. DLZPLA71M09F443M